INOU

your comfort zone

PRIME CATALOGUE

2026

INOU
your comfort zone

PRIME CATALOGUE
2026

In ogni spazio all'aperto esiste un potenziale nascosto: un'occasione per rallentare, respirare, ritrovare equilibrio. Il nostro arredo nasce per trasformare quel potenziale in luoghi da vivere, dove estetica e funzionalità convivono con naturalezza. Ogni linea, ogni materiale, ogni dettaglio è progettato per resistere al tempo, alle stagioni, all'intensità delle giornate professionali, senza mai rinunciare alla bellezza.

Crediamo che l'outdoor sia un'estensione dell'ospitalità: un ambiente in cui le persone si incontrano, lavorano, attendono, si rilassano. Per questo realizziamo soluzioni che dialogano con l'architettura e la valorizzano, creando atmosfere accoglienti e contemporanee.

Il nostro catalogo è un viaggio attraverso collezioni pensate per hotel, resort, ristoranti, spazi pubblici e aree business. Un invito a immaginare nuovi scenari, dove design e comfort diventano parte essenziale dell'esperienza.

In every outdoor space lies a hidden potential: an opportunity to slow down, breathe, and rediscover balance. Our furnishings are created to transform that potential into places to be lived in, where aesthetics and functionality coexist with natural ease. Every line, every material, every detail is designed to withstand time, seasons, and the intensity of professional environments—without ever compromising on beauty.

We believe the outdoors is an extension of hospitality: a setting where people meet, work, wait, and relax. This is why we design solutions that interact with architecture and enhance it, creating contemporary and welcoming atmospheres.

Our catalogue is a journey through collections conceived for hotels, resorts, restaurants, public spaces, and business areas. An invitation to imagine new scenarios, where design and comfort become an essential part of the experience.

COMPANY

Da oltre vent'anni, INOU è il punto di riferimento nel panorama dell'arredo outdoor. Nata nel 2001 e con sede a Villorba (TV), l'azienda si afferma sul mercato con particolare focus nel settore HORECA rappresentando la scelta ideale per chi desidera creare spazi all'aperto eleganti, funzionali e sostenibili. Ogni collezione è il frutto di un'attenta ricerca e di una costante evoluzione che ha permesso di interpretare i trend e le esigenze di una clientela sempre più attenta alla qualità e al design. Un percorso di crescita continua, per un futuro all'insegna del comfort e del rispetto per l'ambiente.

For over twenty years, INOU has been the leading player in the outdoor furniture scene. Founded in 2001 and headquartered in Villorba (TV), the company has established itself on the market with a particular focus on the HORECA sector, representing the ideal choice for those who want to create elegant, functional and sustainable outdoor spaces. Each collection is the result of careful research and constant evolution that has allowed us to interpret the trends and needs of customers who are constantly more attentive to quality and design. A path of continuous growth, for a future marked by comfort and respect for the environment.

MISSION

La missione di INOU è offrire soluzioni di ottima qualità, caratterizzate da uno stile raffinato ed elegante. Il nostro è un impegno costante al fine di migliorare l'esperienza di vita all'aperto dei nostri clienti, fornendo prodotti che, grazie alle caratteristiche tecniche e ai materiali sostenibili utilizzati, uniscono estetica e funzionalità, rispettando l'ambiente e promuovendo uno stile di vita in armonia con la natura.

INOU's mission is to offer high-quality solutions characterized by a refined and elegant style. We are committed to enhancing outdoor living experiences by providing products that combine aesthetics and functionality, thanks to the technical features and sustainable materials used, respecting the environment and promoting a lifestyle in harmony with nature.

ADVISORY

Il team INOU mette costantemente a disposizione l'esperienza maturata negli anni, dimostrandosi un valido supporto sin dalla fase di progettazione. L'obbiettivo è quello di offrire un servizio di consulenza personalizzata e la possibilità di toccare con mano la qualità dei prodotti presso lo showroom sito in Villorba (TV).

The INOU team constantly makes available the experience gained over the years, proving to be a valuable support from the project design stage. The goal is to offer a personalized consulting service and the opportunity to touch the products quality at the showroom located in Villorba (TV).

QUALITY

**Scegliere INOU significa investire in un arredamento outdoor affidabile e di alta qualità, realizzato con materiali di prima scelta e scrupolosi processi produttivi.
Grazie alla loro durevolezza e allo stile inconfondibile, i nostri prodotti arredano con successo le vie e le piazze di tutta Europa, resistendo ai rigori del Nord come al sole del Mediterraneo o all'imprevedibilità di Venezia.**

Choosing INOU means investing in reliable, high-quality outdoor furniture, meticulously crafted with premium materials. Thanks to their durability and distinctive style, our products successfully furnish streets and squares across Europe, enduring the harsh northern climate, the Mediterranean sun, and even the unpredictable Venice weather.

SUPPORT

In INOU il rapporto con il cliente è fondamentale e imprescindibile. I nostri uffici vendita e post-vendita garantiscono un servizio di assistenza preciso e rapido, a dimostrazione del nostro impegno, ma soprattutto dell'immensa passione che unisce il nostro team.

At INOU, the relationship with the customer is fundamental and indispensable. Our sales and after-sales offices guarantee precise and prompt customer service, demonstrating our commitment, but above all, the immense passion that connects our team.

CONTENTS

PRODUCTS / COLLECTIONS

PLAY 008
KOS 014
LILIE 020
CLOE 030
LAKE 044
MANILA 058
LEAF 072
METHOD 088
BERGEN 102
MEGAN 108
KARIN 110
NICOLE 112
PRAGA 118
ARIEL 124
DUKE 126
GAUDÌ 128
DIVA 134
LADY 140
DUB 144
PAVILLION 160

AREA TECNICA 168

Per una ricerca del prodotto per tipologia si può consultare l'indice prodotti a fine volume - pagina 182.

For a product search by type, you can consult the product index at the end of the book - page 182.

PLAY

La collezione PLAY permette di creare infinite configurazioni "tailor made" spostando basi, cuscini e schienali, senza compromettere l'integrità del design. Lo schienale è rivestito con corda in PVC. La finitura ALUWOOD conferisce alla struttura in alluminio il calore del legno, ma senza i tipici inconvenienti quali manutenzione, cambiamenti di colore e fessurazioni. I cuscini sono sfoderabili, ed il tessuto è 100% poliestere riciclato.

PLAY collection allows you to create endless tailor-made configurations by moving bases, cushions, and backrests without compromising the integrity of the design. The backrest is covered with PVC rope. The ALUWOOD finish gives the aluminum structure the warmth of wood, without the typical drawbacks such as maintenance, color changes and cracking. The cushions are removable, and the fabric is 100% recycled polyester.

AREA TECNICA / TECHNICAL AREA P. **170**

Hotel Lugana Parco al Lago
Lugana di Sirmione (Bs)

PLAY

Poltrona Play
Cod 510

Poltrona Play
con tavolino
Cod 511

Pouf Play
Cod 512

Tavolino Play
Cod 513

Stopper per
fissaggio schienale
Backrest securing
stopper

KOS

Il Lounge set KOS con la sua forma avvolgente è senza dubbio protagonista degli spazi esterni in una moltitudine di ambienti, sia moderni che tradizionali. La finitura ALUWOOD dona alla struttura in alluminio l'aspetto caldo del legno, ed è arricchita da una cuscineria confortevole. I cuscini sono sfoderabili e il tessuto è 100% acrilico con trattamento TPU. Lounge set KOS è composto da 1 divano, 2 poltrone e 1 tavolino.

KOS lounge set, with its embracing shape, is undoubtedly the star of outdoor spaces in a multitude of settings, both modern and traditional. The ALUWOOD finish gives the aluminum structure the warm appearance of wood and is enhanced by comfortable cushions. The cushion cover is removable and the fabric is 100% acrylic with TPU treatment. The Kos lounge set is composed of 1 sofa, 2 armchairs and 1 coffee table.

AREA TECNICA / TECHNICAL AREA P. **170**

KOS Lounge Set
Cod 509

KOS Lounge Set
Cod 509

KOS Lounge Set
Cod 509

LILIE

Questa bellissima poltroncina con il suo design senza tempo ben si adatta a progetti residenziali e commerciali. È realizzata con una solida struttura in alluminio verniciato effetto legno o in colore bianco. L'intreccio in PVC che riveste seduta e schienale mostra l'elegante lavorazione artigianale. La versione con il rivestimento in tessuto PVC è altrettanto comoda e raffinata.

This beautiful armchair with its timeless design is suitable for both residential and commercial projects. It is made with a solid aluminum frame painted in a wooden look effect or in white. The elegant craftsmanship is emphasized throughout the PVC weave covering. The version with PVC fabric is equally comfortable and refined.

COLORI / COLORS

AREA TECNICA / TECHNICAL AREA P. **170**

LILIE

Hotel Lugana Parco al Lago
Lugana di Sirmione (Bs)

LILIE

Poltroncina con telaio in alluminio verniciato a polveri di poliestere effetto legno, schienale e seduta rivestiti da un tessuto PVC. Scocca schienale e seduta intercambiabile.

Armchair with polyester powder-coated aluminum frame with wood-effect finish. Seat and back are covered by a PVC fabric. The shell of the seat and backrest are interchangeable.

LILIE

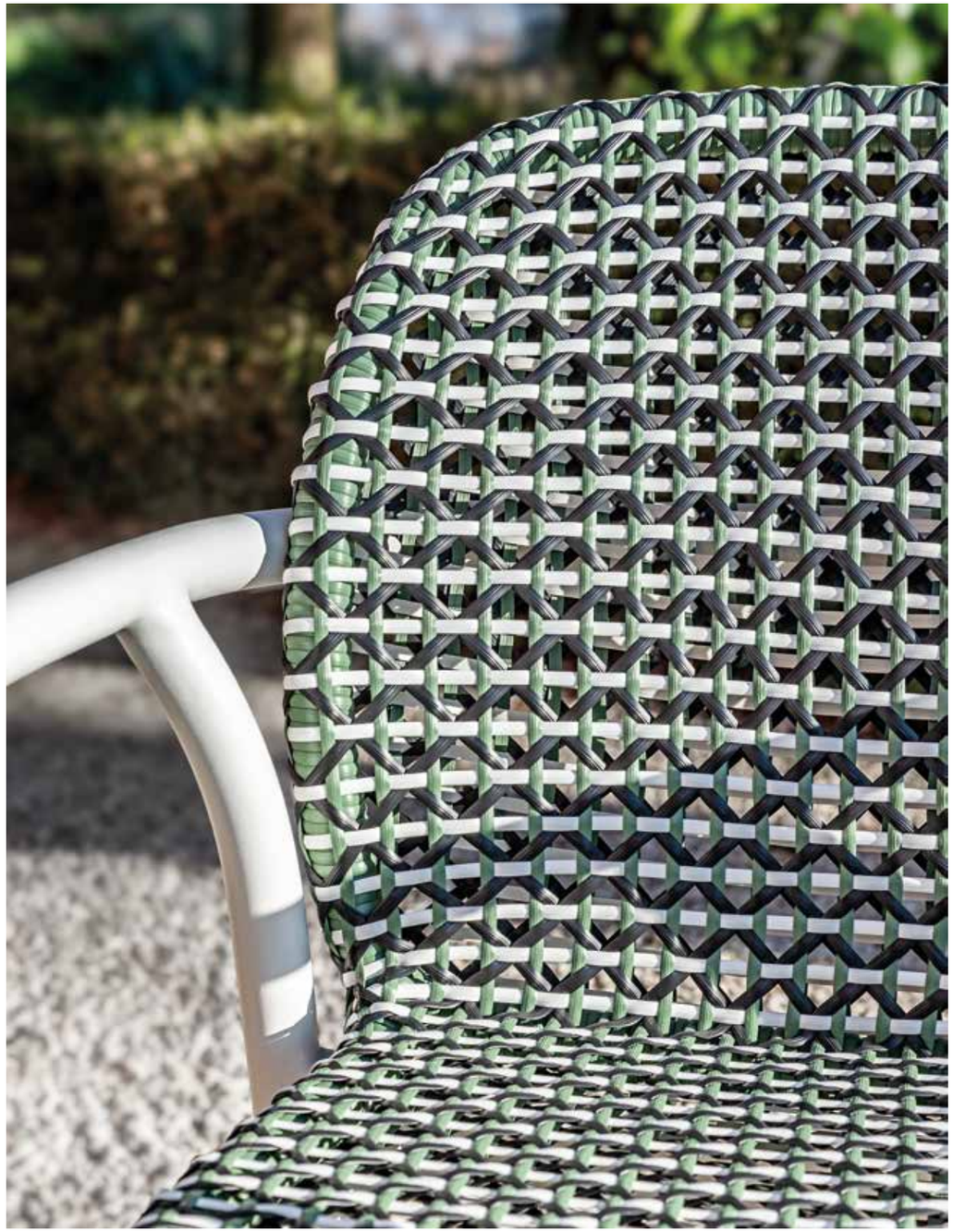

Poltroncina Lilie
Cod 790/TK

Poltroncina Lilie
Cod 790/BCO

Poltroncina Lilie
Cod 791

CLOE

La nuova collezione Cloe reinventa l'essenziale, proponendo un design contemporaneo e un'estrema cura per i dettagli. Le poltroncine e gli sgabelli sono realizzati con un solido telaio in alluminio verniciato a polveri di poliestere e rivestiti da una corda sintetica intrecciata a mano.
La gamma si arricchisce del raffinato salotto.

The new Cloe collection reinterprets the essential, offering a contemporary design and an extreme attention to detail. Dining armchairs and barstools are made of solid polyester powder-coated aluminum frame and covered with hand-woven synthetic rope. The range is enhanced with the refined lounge set.

COLORI / COLORS

AREA TECNICA / TECHNICAL AREA P. **170**

CLOE

Poltroncina con telaio in alluminio verniciato a polveri di poliestere, schienale e seduta rivestiti in corda sintetica intrecciata a mano. Braccioli con inserti in Tech-no Wood.

Armchair with polyester powder-coated aluminum frame, seat and back are covered with hand-woven synthetic rope. Armrests with Tech-no Wood inserts.

CLOE

Hotel Lugana Parco al Lago
Lugana di Sirmione (Bs)

Il Salotto Cloe è realizzato su un solido telaio di alluminio verniciato a polveri di poliestere, rivestito da una corda sintetica intrecciata a mano. La cuscineria è in tessuto 100% poliestere, sfoderabile. Braccioli con inserti in Tech-no Wood. Il tavolino è in alluminio verniciato a polveri di poliestere con piano in HPL-compact 12mm.

Cloe lounge set is built on a solid polyester powder-coated aluminum frame, covered with hand-woven synthetic rope. The cushions are 100% polyester fabric, with removable covers. Armrests with Tech-no Wood inserts. The coffee table is in polyester powder-coated aluminum with 12mm HPL-compact top.

La Lugana Trattoria
Lugana di Sirmione (Bs)

CLOE

Sgabello con telaio in alluminio verniciato a polveri di poliestere, schienale e seduta rivestiti in corda sintetica intrecciata a mano. Il poggiapiedi è rivestito in alluminio satinato.

Barstool with polyester powder-coated aluminum frame, seat and back are covered with hand-woven synthetic rope. Footrest is protected by a satin-finished aluminum slat.

Poltrona Cloe
Cod 557/OLIV

Divano Cloe
Cod 558/OLIV

Poltrona Cloe
Cod 557/BJ

Divano Cloe
Cod 558/BJ

Tavolino Dover
Cod 523/OLIV-FOS

Tavolino Dover
Cod 523/BJ-EMP

Poltroncina Cloe
Cod 730/OLIV

Sgabello Cloe
Cod 659/OLIV

Poltroncina Cloe
Cod 730/BJ

Sgabello Cloe
Cod 659/BJ

Poltroncina Cloe
Cod 730/BL

Sgabello Cloe
Cod 659/BL

LAKE

Forma e funzionalità sono le caratteristiche che identificano la famiglia Lake. Il salotto è realizzato con un robusto telaio di alluminio, rivestito da una corda sintetica intrecciata a mano. La cuscineria è in tessuto 100% poliestere, sfoderabile. Il tavolino è in alluminio verniciato a polveri di poliestere con piano in HPL-Compact 12mm.

Design and functionality are the characteristics that identify Lake family. Built with a strong aluminum frame, this lounge is covered with a hand-woven synthetic rope. The cushions are made of 100% polyester fabric, with removable covers. The coffee table is in polyester powder-coated aluminum with 12mm HPL-Compact top.

COLORI / COLORS

AREA TECNICA / TECHNICAL AREA P. **171**

Poltroncina con telaio in alluminio verniciato a polveri di poliestere, schienale rivestito in corda sintetica intrecciata a mano. Il cuscino è in tessuto PVC, con imbottitura drenante e sfoderabile.

Armchair with polyester powder-coated aluminum frame, back is covered with hand-woven synthetic rope. The cushion has a removable PVC fabric cover and quick dry padding.

Sgabello con telaio in alluminio verniciato a polveri di poliestere, schienale rivestito in corda sintetica intrecciata a mano. Il cuscino è in tessuto PVC, con imbottitura drenante e sfoderabile. Il poggiapiedi è rivestito in alluminio satinato.

Barstool with polyester powder-coated aluminum frame, back is covered with hand-woven synthetic rope. The cushion has a removable PVC fabric cover and quick dry padding. Footrest is protected by a satin-finished aluminum slat.

Poltrona Lake
Cod 535/AT

Divano Lake
Cod 536/AT

Poltrona Lake
Cod 535/BCO

Divano Lake
Cod 536/BCO

Tavolino Bergen
Cod 547/AT-ARDE

Tavolino Bergen
Cod 547/BCO-EMP

Poltroncina Lake
Cod 732/AT

Sgabello Lake
Cod 656/AT

Poltroncina Lake
Cod 732/BCO

Sgabello Lake
Cod 656/BCO

Poltroncina Lake
Cod 732/RED

Sgabello Lake
Cod 656/RED

Poltroncina Lake
Cod 732/SEN

Sgabello Lake
Cod 656/SEN

MANILA

La nuova famiglia Manila è una collezione che esprime un sistema di cordatura articolato conferendo al prodotto una personalità unica. I telai dei modelli sono costruiti in solido alluminio verniciato a polveri di poliestere. Gli schienali sono rivestiti con un tubolare 18mm intrecciato a mano in tessuto sintetico con all'interno imbottitura in gomma. La cuscineria è in tessuto 100% poliestere per la versione colore bianco/silver e antracite, e in tessuto PVC per la versione ecru, sfoderabili. Il tavolino è in alluminio verniciato a polveri di poliestere con piano HPL-Compact da 12mm.

The new Manila family is a collection that represents an elaborated stringing system which gives the product a unique personality. The frames are made of solid polyester powder-coated aluminum. The backrests are covered with a 18mm hand-woven synthetic fabric tubular with internal rubber padding. The cushions are in 100% polyester fabric for the white/silver and anthracite color versions, and in PVC fabric for the ecru version, with removable covers. The coffee table is made of polyester powder-coated aluminium with a 12mm HPL-Compact top.

COLORI / COLORS

AREA TECNICA / TECHNICAL AREA P. **172**

Hotel Lugana Parco al Lago
Lugana di Sirmione (Bs)

MANILA

Poltroncina con telaio in alluminio verniciato a polveri di poliestere. Gli schienali sono rivestiti con un tubolare 18mm intrecciato a mano in tessuto sintetico con all'interno imbottitura in gomma. Il cuscino della seduta è in tessuto PVC, con imbottitura drenante, sfoderabile.

Armchair with polyester powder-coated aluminum frame. The backrests are covered with a 18mm hand-woven synthetic fabric tubular with internal rubber padding. Seat cushion is PVC fabric, with draining padding and removable covers.

MANILA

Sgabello con telaio in alluminio verniciato a polveri di poliestere. Gli schienali sono rivestiti con un tubolare 18mm intrecciato a mano in tessuto sintetico con all'interno imbottitura in gomma. Il cuscino della seduta è in tessuto PVC, con imbottitura drenante, sfoderabile. Il poggiapiedi è rivestito in alluminio anodizzato.

Barstool with polyester powder-coated aluminum frame. The backrests are covered with a 18mm hand-woven synthetic fabric tubular with internal rubber padding. Seat cushion is PVC fabric, with draining padding and removable covers. Footrest is protected by an anodized-finished aluminum slat.

Poltrona Manila
Cod 567/BCO31

Divano Manila
Cod 568/BCO31

Poltrona Manila
Cod 567/AT35

Divano Manila
Cod 568/AT35

Poltrona Manila
Cod 567/ECRU

Divano Manila
Cod 568/ECRU

Tavolino Dover
Cod 523/BCO-EMP

Tavolino Dover
Cod 523/AT-ARDE

Tavolino Dover
Cod 523/ECRU-EMP

Poltroncina Manila
Cod 716/BCO31

Sgabello Manila
Cod 664/BCO31

Poltroncina Manila
Cod 716/AT35

Sgabello Manila
Cod 664/AT35

Poltroncina Manila
Cod 716/ECRU

Sgabello Manila
Cod 664/ECRU

Poltroncina Manila
Cod 716/VER13

Sgabello Manila
Cod 664/VER13

LEAF

La collezione Leaf è preziosa per eleganza e leggerezza. Un solido telaio di alluminio, rivestito da una corda sintetica intrecciata a mano. La cuscineria è in tessuto 100% poliestere, sfoderabile. Il tavolino è in alluminio verniciato a polveri di poliestere con piano in HPL-Compact 12mm.

The Leaf collection is precious for its elegance and lightness. The lounge is built on a solid aluminum frame, covered with a hand-woven synthetic rope. The cushions are made of 100% polyester fabric, with removable covers. The coffee table is in polyester powder-coated aluminum with 12mm HPL-Compact top.

COLORI / COLORS

AREA TECNICA / TECHNICAL AREA P. **173**

LEAF

La poltrona Leaf Deluxe è costruita su un solido telaio di alluminio, rivestito da una corda sintetica intrecciata a mano. La cuscineria è in tessuto 100% poliestere, sfoderabile. Il tavolino è in alluminio verniciato a polveri di poliestere con piano in HPL-Compact 12mm.

Leaf Deluxe armchair is built on a solid aluminum frame, covered with a hand-woven synthetic rope. The cushions are made of 100% polyester fabric, with removable covers. The coffee table is in polyester powder-coated aluminum with 12mm HPL-Compact top.

LEAF

Il salotto Leaf è costruito su un solido telaio di alluminio, rivestito da una corda sintetica intrecciata a mano. La cuscineria è in tessuto 100% poliestere, sfoderabile. Il tavolino è in alluminio verniciato a polveri di poliestere con piano in HPL-Compact 12mm.

The Leaf lounge set is built on a solid aluminum frame, covered with a hand-woven synthetic rope. The cushions are made of 100% polyester fabric, with removable covers. The coffee table is in polyester powder-coated aluminum with 12mm HPL-Compact top.

LEAF

Poltroncina con telaio in alluminio verniciato a polveri di poliestere, schienale e seduta rivestiti in corda sintetica intrecciata a mano.

Dining armchair with polyester powder-coated aluminum frame, back and seat covered with a hand-woven synthetic rope.

LEAF

Sedia con telaio in alluminio verniciato a polveri di poliestere, schienale e seduta rivestiti in corda sintetica intrecciata a mano.

Chair with polyester powder-coated aluminum frame, back and seat covered with a hand-woven synthetic rope.

Sgabello con telaio in alluminio verniciato a polveri di poliestere, schienale e seduta rivestiti in corda sintetica intrecciata a mano. Il poggiapiedi è rivestito in alluminio anodizzato.

Barstool with polyester powder-coated aluminum frame, back and seat covered with a hand-woven synthetic rope. Footrest is protected by an anodized-finished aluminium slat.

LEAF

Poltrona Leaf Deluxe
Cod 569/TER

Poltrona Leaf
Cod 570/TER

Divano Leaf
Cod 571/TER

Poltrona Leaf
Cod 570/AT

Divano Leaf
Cod 571/AT

Tavolino Leaf big
Cod 572/AT

Tavolino Leaf small
Cod 573/AT

Tavolino Leaf big
Cod 572/TER

Tavolino Leaf small
Cod 573/TER

Tavolino Leaf medium
Cod 574/TER

Poltroncina Leaf
Cod 711/TER

Sedia Leaf
Cod 710/TER

Poltroncina Leaf
Cod 711/AT

Sedia Leaf
Cod 710/AT

Poltroncina Leaf
Cod 711/BCO

Sedia Leaf
Cod 710/BCO

Sgabello Leaf
Cod 663/TER

Sgabello Leaf
Cod 663/AT

Sgabello Leaf
Cod 663/BCO

METHOD

Questa linea elegante offre un disegno contemporaneo che ne esalta la comodità e la raffinatezza. Costruito su un solido telaio in alluminio, questo salotto è rivestito da una corda sintetica 12mm intrecciata a mano. La cuscineria è in tessuto 100% poliestere, sfoderabile e una guaina sintetica termosaldata riveste l'imbottitura e la rende impermeabile. Il tavolino è in alluminio verniciato a polveri di poliestere con piano HPL-Compact da 12 mm.

This refined line offers a contemporary design that enhances its comfort and elegance. Built on a solid aluminum structure, this lounge is covered with hand woven 12mm synthetic rope. Seats are lined by 100% polyester fabric, removable. A thermosealed synthetic shell covers the padding completely and makes it waterproof. The coffee table is in polyester powder-coated aluminum with 12mm HPL-Compact top.

COLORI / COLORS

AREA TECNICA / TECHNICAL AREA P. **174**

Poltroncina con telaio in alluminio verniciato a polveri poliesteri, rivestita con corda sintetica intrecciata a mano. Il cuscino della seduta è in tessuto PVC, con imbottitura drenante, sfoderabile.

Dining armchair with polyester powder-coated aluminum frame, covered with hand-woven synthetic rope. Seat cushion is PVC fabric, with draining padding, removable cover.

METHOD

Sgabello con telaio in alluminio verniciato a polveri di poliestere, rivestito con corda sintetica intrecciata a mano. Il cuscino della seduta è in tessuto PVC, con imbottitura drenante, sfoderabile. Il poggiapiedi è rivestito in alluminio anodizzato.

Barstool with polyester powder-coated aluminum frame, covered with hand-woven synthetic rope. The seat cushion is PVC fabric, with draining padding, removable cover. Footrest is protected by an anodized-finished aluminum slat.

Poltrona Method
Cod 565/AT34

Divano Method
Cod 566/AT34

Poltrona Method
Cod 565/BCO02

Divano Method
Cod 566/BCO02

Tavolino Dover
Cod 523/AT-MAGR

Tavolino Dover
Cod 523/TAU-EMP

Poltroncina Method
Cod 715/AT34

Sgabello Method
Cod 660/AT34

Poltroncina Method
Cod 715/BCO02

Sgabello Method
Cod 660/BCO02

Poltroncina Method
Cod 715/VER13

Sgabello Method
Cod 660/VER13

BERGEN
MEGAN
KARIN
NICOLE

Una snella e robusta struttura tubolare di alluminio verniciato a polveri di poliestere e un rivestimento in corda sintetica piatta caratterizzano il prezioso salotto Bergen. I cuscini sono in tessuto 100% poliestere e sfoderabili. Viene proposto con divano a due o tre posti. Il tavolino è in alluminio verniciato a polveri di poliestere con piano in vetro temperato o in HPL-Compact da 12 mm.

A slim and solid tubular structure of polyester powder-coated aluminum and hand-woven flat synthetic rope coverings define the precious Bergen lounge set. Cushions have removable covers, 100% polyester fabric. It is offered with two or three seater sofa. The coffee table is in polyester powder-coated aluminum with tempered glass or 12mm HPL-Compact top.

COLORI / COLORS

AREA TECNICA / TECHNICAL AREA P. **175**

BERGEN

BERGEN

Il tavolino Bergen è in alluminio verniciato a polveri di poliestere con piano in vetro temperato o in HPL-Compact da 12 mm.

The coffee table is in polyester powder-coated aluminum with tempered glass or 12mm HPL-Compact top.

MEGAN

MEGAN

Poltroncina con telaio in alluminio verniciato a polveri di poliestere. Schienale rivestito in corda sintetica piatta. Il cuscino è in tessuto PVC, con imbottitura drenante e sfoderabile.

Dining armchair with polyester powder-coated aluminum frame. Back is covered with a hand-woven synthetic flat rope. The cushion has a removable PVC fabric cover and quick dry padding.

KARIN

Poltroncina con telaio in alluminio verniciato a polveri di poliestere. Schienale rivestito in corda sintetica piatta. Il cuscino è in tessuto PVC, con imbottitura drenante e sfoderabile.

Dining armchair with polyester powder-coated aluminum frame. Back is covered with a hand-woven synthetic flat rope. The cushion has a removable PVC fabric cover and quick dry padding.

Cuscino opzionale seduta e schienale per poltroncine Karin e Megan. In tessuto 100% poliestere, sfoderabile e con lacci per fissaggio in velcro.

Seat and back optional cushion for Karin and Megan armchairs. In 100% polyester fabric, with removable cover and velcro strips to attach it.

NICOLE

NICOLE

Sedia con telaio in alluminio verniciato a polveri di poliestere. Schienale rivestito in corda sintetica piatta. Il cuscino è in tessuto PVC, con imbottitura drenante e sfoderabile.

Chair with polyester powder-coated aluminum frame. Back is covered with a hand-woven synthetic flat rope. The cushion has a removable PVC fabric cover and quick dry padding.

BERGEN

BERGEN

Lettino con struttura in alluminio verniciato a polveri di poliestere rivestita in corda sintetica piatta. Dotato di ruote e con schienale regolabile in sei posizioni. Cuscino in tessuto 100% poliestere sfoderabile.

Sunlounger with a polyester powder-coated aluminum structure lined with hand woven flat synthetic rope. With wheels and six positions adjustable back. The cushion has a removable cover, 100% polyester fabric.

Poltrona Bergen
Cod 542/AT

Divano 2 posti Bergen
Cod 543/AT

Divano 3 posti Bergen
Cod 544/AT

Tavolino Bergen
Cod 545/AT
Top vetro temperato
Tempered glass top

Tavolino Bergen
Cod 547/AT-FOS

Tavolino Bergen
Cod 547/AT-ARDE

Poltroncina Megan
Cod 728/AT

Sedia Nicole
Cod 727/AT

Poltroncina Karin
Cod 726/AT

Cuscino Karin + Megan
Cod 1530/04

Lettino Bergen
Cod 604/AT

PRAGA
ARIEL
DUKE

Poltroncine, sedie e sgabelli con telaio in alluminio verniciato a polveri di poliestere. Schienali rivestiti in corda sintetica intrecciata a mano e sedute in tessuto PVC.

Dining armchairs, chairs and barstools with polyester powder-coated aluminum frames. Backs are covered with a hand-woven synthetic rope and the seats are made of PVC fabric.

COLORI / COLORS

AREA TECNICA / TECHNICAL AREA P. **176**

PRAGA

PRAGA

Poltroncina con telaio in alluminio verniciato a polveri di poliestere. Schienale rivestito in corda sintetica intrecciata a mano e seduta in tessuto PVC.

Dining armchair with polyester powder-coated aluminum frame. Back is covered with a hand-woven synthetic rope and the seat is made of PVC fabric.

Pasticceria la Fenice Bistrot
Lugana di Sirmione (Bs)

ARIEL

Sedia con telaio in alluminio verniciato a polveri di poliestere. Schienale rivestito in corda sintetica intrecciata a mano e seduta in tessuto PVC.

Chair with polyester powder-coated aluminum frame. Back is covered with a hand-woven synthetic rope and the seat is made of PVC fabric.

PRAGA - ARIEL - DUKE

DUKE

Sgabello con telaio in alluminio verniciato a polveri di poliestere. Schienale rivestito in corda sintetica intrecciata a mano. La seduta è in tessuto plastico PVC. Il poggiapiedi è rivestito in alluminio satinato.

Barstool with polyester powder-coated aluminum frame. The back is lined with a hand-woven synthetic rope and the seat is made of PVC fabric. Footrest is protected by a satin-finished aluminum slat.

Poltroncina Praga
Cod 793/AT

Sedia Ariel
Cod 794/AT

Poltroncina Praga
Cod 793/TAU

Sedia Ariel
Cod 794/TAU

Poltroncina Praga
Cod 793/BCO

Sedia Ariel
Cod 794/BCO

Sgabello Duke
Cod 658/AT

Sgabello Duke
Cod 658/TAU

GAUDÌ

Poltroncina con telaio in alluminio verniciato a polveri di poliestere. Schienali rivestiti in corda sintetica intrecciata a mano e sedute in tessuto PVC.

Dining armchair with polyester powder-coated aluminum frame. Back is covered with a hand-woven synthetic rope and the seat is made of PVC fabric.

COLORI / COLORS

AREA TECNICA / TECHNICAL AREA P. **176**

GAUDÌ

Poltroncina Gaudì
Cod 731/AT

Poltroncina Gaudì
Cod 731/TAU

DIVA
LADY

Un salotto dallo stile leggero e raffinato, Diva è caratterizzato da schienali rivestiti in corda sintetica e una solida struttura in alluminio verniciato a polveri di poliestere. I cuscini sono in tessuto 100% poliestere, sfoderabili. Viene proposto con divano a due o tre posti. Il tavolino è in alluminio verniciato a polveri di poliestere con piano HPL-Compact da 12 mm.

A lounge set with a refined and light presence, Diva is characterized by backrests woven with synthetic rope and a solid structure made of polyester powder-coated aluminum. Cushions have removable covers, 100% polyester fabric. It is offered with two or three seater sofa. The coffee table is in polyester powder-coated aluminum with 12mm HPL-Compact top.

COLORI / COLORS

AREA TECNICA / TECHNICAL AREA P. **176**

DIVA

DIVA

I cuscini sono in tessuto 100% poliestere, sfoderabili. Il tavolino è in alluminio verniciato a polveri di poliestere con piano HPL-Compact da 12 mm.

Cushions have removable covers, 100% polyester fabric. The coffee table is in polyester powder-coated aluminum with 12mm HPL-Compact top.

LADY

Poltroncina con telaio in alluminio verniciato a polveri di poliestere. Schienale rivestito in corda sintetica intrecciata a mano. Il cuscino è in tessuto 100% poliestere, con imbottitura sfoderabile.

Dining armchair with polyester powder-coated aluminum frame. Back is covered with a hand-woven synthetic rope. The cushion has a removable 100% polyester fabric cover.

DIVA

Sgabello con telaio in alluminio verniciato a polveri di poliestere. Schienale rivestito in corda sintetica intrecciata a mano. Il cuscino è in tessuto 100% poliestere, con imbottitura sfoderabile.

Barstool with polyester powder-coated aluminum-frame. Back is covered with a hand-woven synthetic rope. The cushion has a removable 100% polyester fabric cover.

DIVA - LADY

Poltrona Diva
Cod 505

Divano 2 posti Diva
Cod 506

Divano 3 posti Diva
Cod 507

Tavolino Diva
Cod 508

Poltrocina Lady
Cod 720

Sgabello Diva
Cod 650

DUB

Il salotto Dub, distinto da un design accattivante, è costruito su una solida struttura di alluminio verniciata a polveri di poliestere. Gli schienali sono rivestiti con un tubolare in tessuto sintetico con imbottitura in gomma ed intrecciati a mano.
I cuscini sono sfoderabili con rivestimento in tessuto 100% poliestere. Il tavolino è in alluminio verniciato a polveri di poliestere con piano HPL-Compact da 12 mm.

Defined by a captivating design, the Dub lounge set is built on a solid, polyester powder-coated aluminum structure.
The backs are covered with a hand-woven synthetic fabric tubular padded with rubber. Cushions have removable covers, 100% polyester fabric. The coffee table is in polyester powder coated aluminum with 12mm HPL-Compact top.

COLORI / COLORS

AREA TECNICA / TECHNICAL AREA P. **177**

DUB

Poltroncina con telaio in alluminio verniciato a polveri di poliestere. Schienale rivestito in tubolare di tessuto sintetico con imbottitura di gomma. Il cuscino è in tessuto PVC, con imbottitura drenante e sfoderabile.

Dining armchair with polyester powder-coated aluminum frame. Back is covered with a hand-woven synthetic fabric tubular padded with rubber. The cushion has a removable PVC fabric cover and quick dry padding.

Sgabello con telaio in alluminio verniciato a polveri di poliestere. Schienale rivestito in tubolare di tessuto sintetico con imbottitura di gomma. Il cuscino è in tessuto PVC, con imbottitura drenante e sfoderabile. Il poggiapiedi è rivestito in alluminio anodizzato.

Barstool with polyester powder-coated aluminum frame. Back is covered with a hand-woven synthetic fabric tubular padded with rubber. The cushion has a removable PVC fabric cover and quick dry padding. Footrest is protected by an anodized-finished aluminum slat.

DUB

Poltrona Dub
Cod 500/AT04

Divano Dub
Cod 501/AT04

Poltrona Dub
Cod 500/AT35

Divano Dub
Cod 501/AT35

Poltrona Dub
Cod 500/BCO02

Divano Dub
Cod 501/BCO02

Tavolino Dover
Cod 523/AT-GAL

Tavolino Dover
Cod 523/AT-ARDE

Tavolino Dover
Cod 523/BCO-EMP

Poltroncina Dub
Cod 718/AT04

Sgabello Dub
Cod 655/AT04

Poltroncina Dub
Cod 718/AT35

Sgabello Dub
Cod 655/AT35

Poltroncina Dub
Cod 718/BCO02

Sgabello Dub
Cod 655/BCO02

PAVILLION SERVICE

Il Pavillon Service è la scelta ideale per i tuoi eventi all'esterno anche al mutare delle condizioni atmosferiche. La struttura è pensata e realizzata per ampliare lo spazio di lavoro esterno, è in alluminio verniciato a polveri poliesteri, è amovibile ed è dotata di tetto bioclimatico, bancone e cucina. I tre lati aperti si possono chiudere con un telo in PVC, meccanicamente o manualmente. Grill non incluso.

The Pavillon Service is the ideal choice for your outdoor events even in changing weather conditions. The structure is designed and built to expand your outdoor work space, is made of polyester powder-coated aluminum, is removable and is equipped with a bioclimatic roof, counter and sink. The open sections can be easily closed by PVC curtains, electrically or manually. Grill not included.

AREA TECNICA / TECHNICAL AREA P. **177**

PAVILLION SERVICE

PAVILLION SERVICE

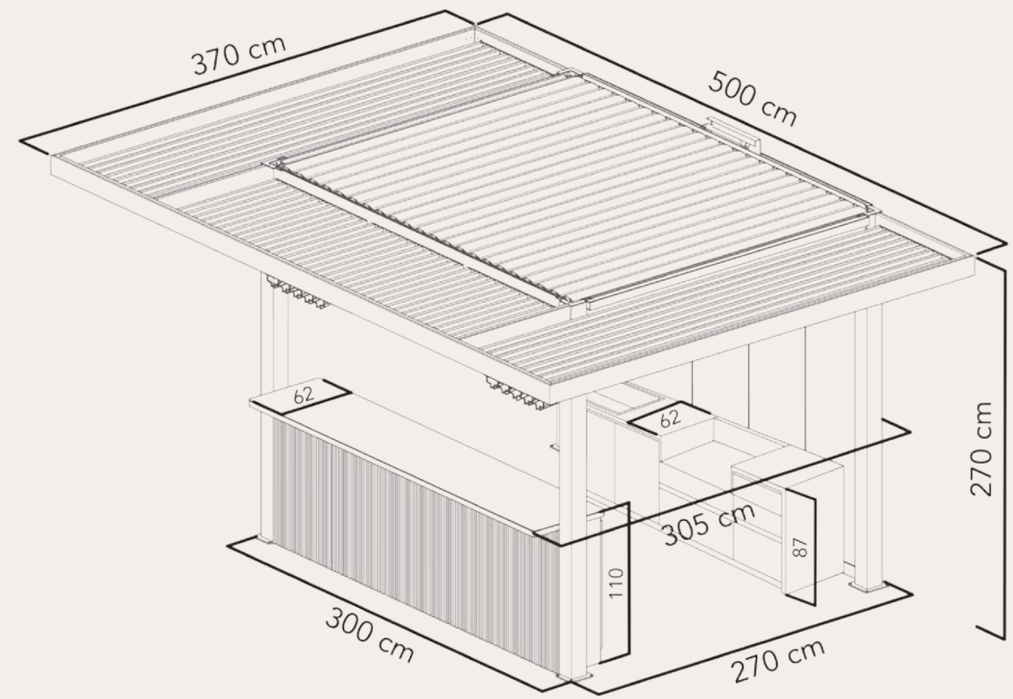

Pavillion Service
Cod 645

AREA TECNICA

Articoli che possono essere utilizzati all'esterno
These products may be used outdoors

Articoli che possono essere utilizzati all'esterno coperto
These products are suitable for protected outdoor areas

Larghezza
Width

Profondità
Depth

Altezza
Height

Altezza seduta
Seat's height

Larghezza seduta
Seat's width

Numero di pezzi impilabili
Stackable pieces

Peso (in kg)
Weight (in kg)

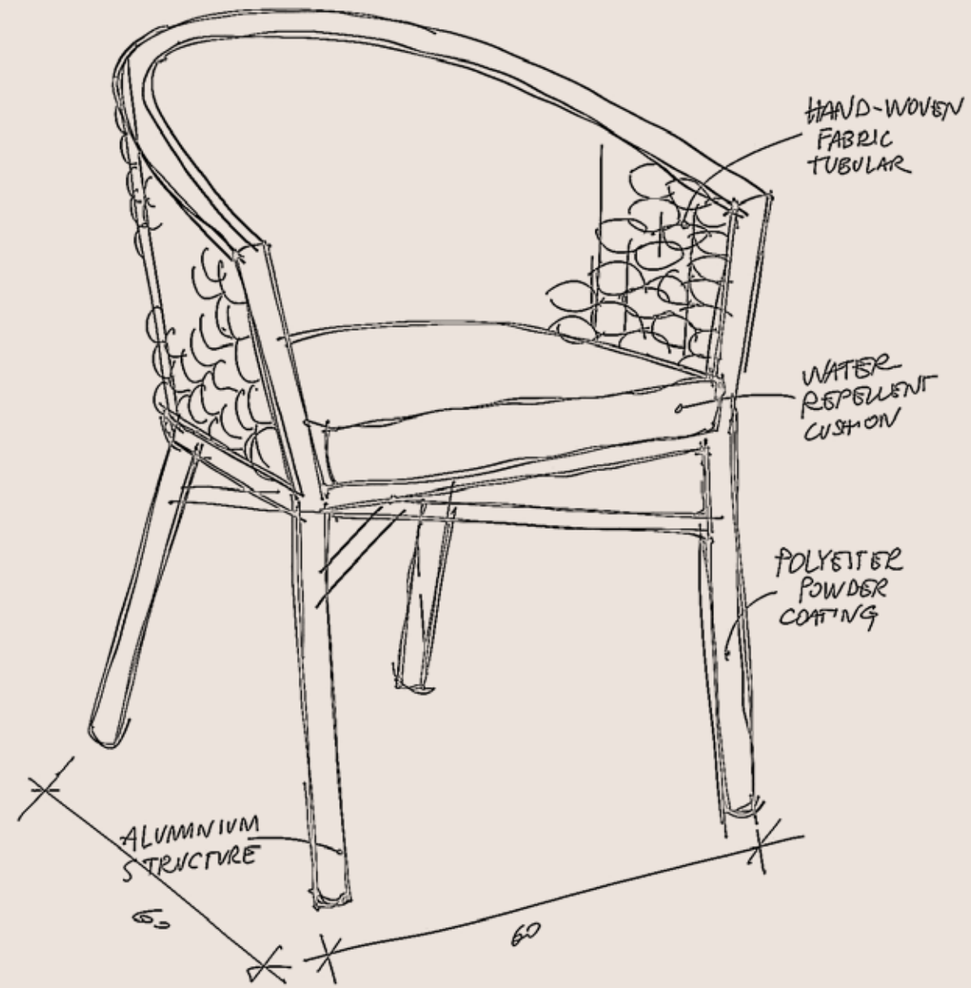

PLAY

pag 13

PLAY
POLTRONA / LOUNGE ARMCHAIR
cod 510
A85 h87 h77 h42

pag 13

PLAY
POLTRONA CON TAVOLINO/
LOUNGE ARMCHAIR WITH SIDE TABLE
cod 511
A124 h87 h77 h42

pag 13

PLAY
POUF
cod 512
A85 h85 h42 h42

pag 13

PLAY
TAVOLINO / COFFEE TABLE
cod 513
n84 n84 n28

KOS

pag 19

KOS
POLTRONA / LOUNGE ARMCHAIR
cod 509
A75 h77 h66 h45

pag 19

KOS
DIVANO / 2 SEATER SOFA
cod 509
A185 h77 h66 h45

pag 19

KOS
TAVOLINO / COFFEE TABLE
cod 509
n110 n60 n40

LILIE

pag 29

LILIE
POLTRONCINA / ARMCHAIR
cod 790/TK
A60 h62 h82 h45 49 X5

pag 29

LILIE
POLTRONCINA / ARMCHAIR
cod 790/BCO
A60 h62 h82 h45 49 X5

pag 29

LILIE
POLTRONCINA / ARMCHAIR
cod 791
A60 h62 h82 h45 49 X5

CLOE

pag 42

CLOE
POLTRONA / LOUNGE ARMCHAIR
cod 557/OLIV
A74 h71 h81 h41 X4

pag 42

CLOE
POLTRONA / LOUNGE ARMCHAIR
cod 557/BJ
A74 h71 h81 h41 X4

pag 42

CLOE
DIVANO / 2 SEATER SOFA
cod 558/OLIV
A147 h71 h81 h41 X4

pag 42

CLOE
DIVANO / 2 SEATER SOFA
cod 558/BJ
A147 h71 h81 h41 X4

pag 42

DOVER
TAVOLINO / COFFEE TABLE
cod 523/OLIV-FOS
n95 n59 n36

pag 42

DOVER
TAVOLINO / COFFEE TABLE
cod 523/BJ-EMP
n95 n59 n36

pag 43

CLOE
POLTRONCINA / DINING ARMCHAIR
cod 730/OLIV
A58 h58 h83 h46 49,5 X7

pag 43

CLOE
POLTRONCINA / DINING ARMCHAIR
cod 730/BJ
A58 h58 h83 h46 49,5 X7

pag 43

CLOE
POLTRONCINA / DINING ARMCHAIR
cod 730/BL
A58 h58 h83 h46 49,5 X7

pag 43

CLOE
SGABELLO / BARSTOOL
cod 659/OLIV
A55 h55 h110 h81 41 X6

pag 43

CLOE
SGABELLO / BARSTOOL
cod 659/BJ
A55 h55 h110 h81 41 X6

pag 43

CLOE
SGABELLO / BARSTOOL
cod 659/BL
A55 h55 h110 h81 41 X6

LAKE

pag 56

LAKE
POLTRONA / LOUNGE ARMCHAIR
cod 535/AT
A92 h84 h80 h43 X2

pag 56

LAKE
POLTRONA / LOUNGE ARMCHAIR
cod 535/BCO
A92 h84 h80 h43 X2

pag 56

LAKE
DIVANO / 2 SEATER SOFA
cod 536/AT
A176 h84 h80 h43 X2

pag 56

LAKE
DIVANO / 2 SEATER SOFA
cod 536/BCO
A176 h84 h80 h43 X2

pag 56

BERGEN
TAVOLINO / COFFEE TABLE
cod 547/AT-ARDE
n75 n75 n28

pag 56

BERGEN
TAVOLINO / COFFEE TABLE
cod 547/BCO-EMP
n75 n75 n28

pag 57

LAKE
POLTRONCINA / ARMCHAIR
cod 732/AT
A61 h57,5 h77 h49 43 X5

pag 57

LAKE
POLTRONCINA / ARMCHAIR
cod 732/BCO
A61 h57,5 h77 h49 43 X5

pag 57

LAKE
POLTRONCINA / ARMCHAIR
cod 732/RED
A61 h57,5 h77 h49 43 X5

pag 57

LAKE
POLTRONCINA / ARMCHAIR
cod 732/SEN
A61 h57,5 h77 h49 43 X5

pag 57

LAKE
SGABELLO / BARSTOOL
cod 656/AT

A60 h58 h106 h84 h42

pag 57

LAKE
SGABELLO / BARSTOOL
cod 656/BCO

A60 h58 h106 h84 h42

pag 57

LAKE
SGABELLO / BARSTOOL
cod 656/RED

A60 h58 h106 h84 h42

pag 57

LAKE
SGABELLO / BARSTOOL
cod 656/SEN

A60 h58 h106 h84 h42

MANILA

pag 69

MANILA
POLTRONA / LOUNGE ARMCHAIR
cod 567/BCO31

A77 h78 h74 h45 X2

pag 69

MANILA
POLTRONA / LOUNGE ARMCHAIR
cod 567/AT35

A77 h78 h74 h45 X2

pag 69

MANILA
POLTRONA / LOUNGE ARMCHAIR
cod 567/ECRU

A77 h78 h74 h45 X2

pag 69

MANILA
DIVANO / 2 SEATER SOFA
cod 568/BCO31

A162 h78 h74 h45 X2

pag 69

MANILA
DIVANO / 2 SEATER SOFA
cod 568/AT35

A162 h78 h74 h45 X2

pag 69

MANILA
DIVANO / 2 SEATER SOFA
cod 568/ECRU

A162 h78 h74 h45 X2

pag 70

DOVER
TAVOLINO / COFFEE TABLE
cod 523/BCO-EMP

⊓95 ⊓59 ⊓36

pag 70

DOVER
TAVOLINO / COFFEE TABLE
cod 523/AT-ARDE

⊓95 ⊓59 ⊓36

pag 70

DOVER
TAVOLINO / COFFEE TABLE
cod 523/ECRU-EMP

⊓95 ⊓59 ⊓36

pag 70

MANILA
POLTRONCINA / DINING ARMCHAIR
cod 716/BCO31

A59 h60 h74 h51 h42 X5

pag 70

MANILA
POLTRONCINA / DINING ARMCHAIR
cod 716/AT35

A59 h60 h74 h51 h42 X5

pag 71

MANILA
POLTRONCINA / DINING ARMCHAIR
cod 716/ECRU

A59 h60 h74 h51 h42 X5

pag 71

MANILA
POLTRONCINA / DINING ARMCHAIR
cod 716/VER13

A59 h60 h74 h51 h42 X5

pag 70

MANILA
SGABELLO / BARSTOOL
cod 664/BCO31

A56 h55 h102 h80 h42

pag 70

MANILA
SGABELLO / BARSTOOL
cod 664/AT35

A56 h55 h102 h80 h42

pag 71

MANILA
SGABELLO / BARSTOOL
cod 664/ECRU

A56 h55 h102 h80 h42

pag 71

MANILA
SGABELLO / BARSTOOL
cod 664/VER13

A56 h55 h102 h80 h42

LEAF

pag 85

LEAF
POLTRONA DELUXE / DELUXE ARMCHAIR
cod 569/TER

A74 h85 h100,5 h40 h54

pag 85

LEAF
POLTRONA / LOUNGE ARMCHAIR
cod 570/AT

A76 h74 h78 h40,5 X4

pag 85

LEAF
POLTRONA / LOUNGE ARMCHAIR
cod 570/TER

A76 h74 h78 h40,5 X4

pag 85

LEAF
DIVANO / 2 SEATER SOFA
cod 571/AT

A150 h74 h78 h40,5 X4

pag 85

LEAF
DIVANO / 2 SEATER SOFA
cod 571/TER

A150 h74 h78 h40,5 X4

pag 86

LEAF
TAVOLINO MEDIUM /
MEDIUM COFFEE TABLE
cod 574/TER

⊓55 ⊓55 ⊓36

pag 85

LEAF
TAVOLINO BIG / BIG COFFEE TABLE
cod 572/AT

⊓92 ⊓54,5 ⊓32

pag 86

LEAF
TAVOLINO BIG / BIG COFFEE TABLE
cod 572/TER

⊓92 ⊓54,5 ⊓32

pag 85

LEAF
TAVOLINO SMALL / SMALL COFFEE TABLE
cod 573/AT

⊓45 ⊓45 ⊓38

pag 86

LEAF
TAVOLINO SMALL / SMALL COFFEE TABLE
cod 573/TER

⊓45 ⊓45 ⊓38

pag 86

LEAF
POLTRONCINA / ARMCHAIR
cod 711/AT

A58,5 h63 h81 h46,5 h42 X5

pag 87

LEAF
POLTRONCINA / ARMCHAIR
cod 711/BCO

58,5 63 81 46,5 42 X5

pag 86

LEAF
POLTRONCINA / ARMCHAIR
cod 711/TER

58,5 63 81 46,5 42 X5

pag 86

LEAF
SEDIA / CHAIR
cod 710/AT

53 66 81 46,5 41 X5

pag 87

LEAF
SEDIA / CHAIR
cod 710/BCO

53 66 81 46,5 41 X5

pag 86

LEAF
SEDIA / CHAIR
cod 710/TER

53 66 81 46,5 41 X5

pag 87

LEAF
SGABELLO / BARSTOOL
cod 663/AT

48 59 102 73 42

pag 87

LEAF
SGABELLO / BARSTOOL
cod 663/BCO

48 59 102 73 42

pag 87

LEAF
SGABELLO / BARSTOOL
cod 663/TER

48 59 102 73 42

METHOD

pag 100

METHOD
POLTRONA / LOUNGE ARMCHAIR
cod 565/AT34

103 89,5 74 40

pag 100

METHOD
POLTRONA / LOUNGE ARMCHAIR
cod 565/BCO02

103 89,5 74 40

pag 100

METHOD
DIVANO / 2 SEATER SOFA
cod 566/AT34

172 89,5 74 40

pag 100

METHOD
DIVANO / 2 SEATER SOFA
cod 566/BCO02

172 89,5 74 40

pag 100

DOVER
TAVOLINO / COFFEE TABLE
cod 523/AT-MAGR

95 59 36

pag 100

DOVER
TAVOLINO / COFFEE TABLE
cod 523/TAU-EMP

95 59 36

pag 101

METHOD
POLTRONCINA / DINING ARMCHAIR
cod 715/AT34

62 58 79 48 49 X5

pag 101

METHOD
POLTRONCINA / DINING ARMCHAIR
cod 715/BCO02

62 58 79 48 49 X5

pag 101

METHOD
POLTRONCINA / DINING ARMCHAIR
cod 715/VER13

62 58 79 48 49 X5

pag 101

METHOD
SGABELLO / BARSTOOL
cod 660/AT34

60 55 105 76 42,5

pag 101

METHOD
SGABELLO / BARSTOOL
cod 660/BCO02

60 55 105 76 42,5

pag 101

METHOD
SGABELLO / BARSTOOL
cod 660/VER13

60 55 105 76 42,5

BERGEN / KARIN / MEGAN / NICOLE

pag 116

BERGEN
POLTRONA / LOUNGE ARMCHAIR
cod 542/AT

86 85 80 41 X4

pag 116

BERGEN
DIVANO 2 POSTI / 2 SEATER SOFA
cod 543/AT

168 85 80 41 X2

pag 116

BERGEN
DIVANO 3 POSTI / 3 SEATER SOFA
cod 544/AT

218 85 80 41 X2

pag 116

BERGEN
TAVOLINO / COFFEE TABLE
cod 545/AT

75 75 28

pag 116

BERGEN
TAVOLINO / COFFEE TABLE
cod 547/AT-ARDE

75 75 28

pag 116

BERGEN
TAVOLINO / COFFEE TABLE
cod 547/AT-FOS

75 75 28

pag 117

MEGAN
POLTRONCINA / DINING ARMCHAIR
cod 728/AT

59 59,5 80 47,5 47 X6

pag 117

KARIN
POLTRONCINA / DINING ARMCHAIR
cod 726/AT

60 58 78 48 47 X6

pag 117

KARIN - MEGAN
CUSCINO / CUSHION
cod 1530/04

pag 117

NICOLE
SEDIA / CHAIR
cod 727/AT

45,5 57 82 47 44 X8

pag 117

BERGEN
LETTINO / SUNLOUNGER
cod 604/AT

75 210 34

PRAGA / ARIEL / DUKE

pag 127

PRAGA
POLTRONCINA / DINING ARMCHAIR
cod 793/AT

58 56 77 44,5 50 X7

pag 127

PRAGA
POLTRONCINA / DINING ARMCHAIR
cod 793/BCO

58 56 77 44,5 50 X7

pag 127

PRAGA
POLTRONCINA / DINING ARMCHAIR
cod 793/TAU

58 56 77 44,5 50 X7

pag 127

ARIEL
SEDIA / CHAIR
cod 794/AT

53,5 54 77 44,5 44 X9

pag 127

ARIEL
SEDIA / CHAIR
cod 794/BCO

53,5 54 77 44,5 44 X9

pag 127

ARIEL
SEDIA / CHAIR
cod 794/TAU

53,5 54 77 44,5 44 X9

pag 127

DUKE
SGABELLO / BARSTOOL
cod 658/AT

54 58 113 80 41 X6

pag 127

DUKE
SGABELLO / BARSTOOL
cod 658/TAU

54 58 113 80 41 X6

GAUDÌ

pag 133

GAUDÌ
POLTRONCINA / DINING ARMCHAIR
cod 731/AT

56 58 80 45 51 X8

pag 133

GAUDÌ
POLTRONCINA / DINING ARMCHAIR
cod 731/TAU

56 58 80 45 51 X8

DIVA / LADY

pag 143

DIVA
POLTRONA / LOUNGE ARMCHAIR
cod 505

79 80 70 42

pag 143

DIVA
DIVANO 2 POSTI / 2 SEATER SOFA
cod 506

138 80 70 42

pag 143

DIVA
DIVANO 3 POSTI / 3 SEATER SOFA
cod 507

179 80 70 42

pag 143

DIVA
TAVOLINO / COFFEE TABLE
cod 508

93 58 36

pag 143

LADY
POLTRONCINA / DINING ARMCHAIR
cod 720

60 59 77 47 44

pag 143

DIVA
SGABELLO / BARSTOOL
cod 650

57 57,5 98,5 77 40

DUB

pag 157

DUB
POLTRONA / LOUNGE ARMCHAIR
cod 500/AT04

80 81 74 41 X4

pag 157

DUB
POLTRONA / LOUNGE ARMCHAIR
cod 500/AT35

80 81 74 41 X4

pag 157

DUB
POLTRONA / LOUNGE ARMCHAIR
cod 500/BCO02

80 81 74 41 X4

pag 157

DUB
DIVANO / 2 SEATER SOFA
cod 501/AT04

161 81 74 41 X2

pag 157

DUB
DIVANO / 2 SEATER SOFA
cod 501/AT35

161 81 74 41 X2

pag 157

DUB
DIVANO / 2 SEATER SOFA
cod 501/BCO02

161 81 74 41 X2

pag 158

DOVER
TAVOLINO / COFFEE TABLE
cod 523/AT-GAL

95 59 36

pag 158

DOVER
TAVOLINO / COFFEE TABLE
cod 523/AT-ARDE

95 59 36

pag 158

DOVER
TAVOLINO / COFFEE TABLE
cod 523/BCO-EMP

95 59 36

pag 158

DUB
POLTRONCINA / DINING ARMCHAIR
cod 718/AT04

60 60 77 47 48 X5

pag 158

DUB
POLTRONCINA / DINING ARMCHAIR
cod 718/AT35

60 60 77 47 48 X5

pag 159

DUB
POLTRONCINA / DINING ARMCHAIR
cod 718/BCO02

60 60 77 47 48 X5

pag 158

DUB
SGABELLO / BARSTOOL
cod 655/AT04

57 52 98 77 45

pag 158

DUB
SGABELLO / BARSTOOL
cod 655/AT35

57 52 98 77 45

pag 159

DUB
SGABELLO / BARSTOOL
cod 655/BCO02

57 52 98 77 45

PAVILLON SERVICE

pag 167

PAVILLON
SERVICE
cod 645

500 370 270

Le misure riportate nel presente catalogo sono da ritenersi approssimative. Differenze di tonalità dei materiali rispetto a quanto illustrato nel catalogo non possono essere causa di contestazioni. INOU si riserva il diritto di apportare modifiche agli articoli in qualsiasi momento.

The measurements shown in this catalogue are to be considered approximate. Differences in the materials' colors compared to what is shown in the catalogue cannot be the cause of complaints. INOU has the right to make changes to the models in any moment.

Tutti i prodotti INOU sono assicurati da UnipolSai Assicurazioni contro eventuali danni provocati agli utilizzatori.

All INOU's products are insured by UnipolSai Assicurazioni against any damage caused to the users.

USO & MANUTENZIONE

PIOGGIA E NEVE

I cuscini dei prodotti INOU sono idrorepellenti e in caso di breve contatto con l'acqua si asciugano semplicemente lasciandoli al sole per pochi minuti. In caso di forti piogge o nevicate si raccomanda di riporre i cuscini al coperto. Nell'eventualità di esposizione a piogge prolungate o di accidentale immersione in acqua si consiglia di sfoderare i cuscini e lasciare asciugare completamente fodere e imbottiture prima di ricomporli, evitando così la formazione di muffe.

The cushions of INOU products are water repellent and in the event of a short time with water they dry completely leaving them in the sun for a few minutes. It is recommended to store the cushions indoors in case of heavy rain or snow. In the event of exposure to prolonged rains or accidental immersion in water, it is advisable to remove the cushions' covers and allow them and the paddings to dry completely before reassembling them, avoiding the formation of mold.

PULIZIA CORDE

Le corde sintetiche utilizzate sono resistenti alle macchie e facilmente lavabili con acqua corrente. Nel caso di macchie persistenti tamponare con acqua calda e detergente per tessuti e poi risciacquare con acqua corrente. Non utilizzare detergenti con candeggina. Non utilizzare idropulitrici. Dopo la pulizia lasciare asciugare completamente prima di riporre i prodotti al chiuso o di coprirli con teli protettivi.

The synthetic ropes used are stain resistant and easily washable with running water. In the case of persistent stains, dab with warm water and detergent for fabrics and then rinse with running water. Do not use detergents with bleach. Do not use pressure washers. After cleaning, allow to dry completely before storing the products indoors or covering them with protective sheets.

PULIZIA TELAI

Pulire le strutture di metallo con acqua, sapone neutro e una spugna. Dopo la pulizia risciacquare accuratamente e lasciare asciugare completamente prima di riporre i prodotti al chiuso o di coprirli con teli protettivi. Non utilizzare idropulitrici.

Clean the metal structures with water, mild soap and a sponge. After cleaning, rinse thoroughly and allow to dry completely before storing them indoors or covering them with protective sheets. Do not use pressure washers.

PULIZIA TESSUTI PVC

I tessuti PVC usati sono resistenti alle macchie e facilmente lavabili con acqua corrente. Nel caso di macchie persistenti tamponare con acqua calda e detergente per tessuti e poi risciacquare con acqua corrente. Non utilizzare detergenti con candeggina. Non utilizzare idropulitrici. Dopo la pulizia lasciare asciugare completamente prima di riporre i prodotti al chiuso o di coprirli con teli protettivi.

The PVC fabrics used are stain resistant and easily washable with running water. In the case of persistent stains, dab with warm water and detergent for fabrics and then rinse with running water. Do not use detergents with bleach. Do not use pressure washers. After cleaning, allow to dry completely before storing the products indoors or covering them with protective sheets.

PULIZIA IMBOTTITURE

Le imbottiture sono lavabili con acqua corrente e sapone neutro. Non utilizzare idropulitrici. Non utilizzare detergenti con candeggina o solventi. Dopo la pulizia lasciare asciugare completamente prima di reinserire le imbottiture nelle fodere.

The paddings are washable with running water and neutral soap. Do not use pressure washers. Do not use detergents with bleach or solvents. After cleaning, allow to dry completely before reinserting the padding into the covers.

PULIZIA TESSUTI IN POLIESTERE

I tessuti in poliestere possono essere lavati in lavatrice a 30° con detergente neutro. Non utilizzare detergenti con candeggina. Non utilizzare idropulitrici. Non lavare a secco. Non stirare. Dopo la pulizia lasciare asciugare completamente prima di riporre i prodotti al chiuso o di coprirli con teli protettivi.

Polyester fabrics can be machine washed at 30° with neutral detergent. Do not use bleach cleaners. Do not use pressure washers. Do not dry clean. Do not iron. After cleaning, allow to dry completely before storing the products indoors or covering them with protective sheets.

INDICE TIPOLOGICO

LOUNGE SET

PLAY 008
KOS 014
CLOE 036
LAKE 044
MANILA 058
LEAF 072
METHOD 088
BERGEN 102
DIVA 134
DUB 144

SEDIE / POLTRONCINE

LILE 020
CLOE 030
LAKE 050
MANILA 064
LEAF 080
METHOD 094
MEGAN 108
KARIN 110
NICOLE 112
PRAGA 120
ARIEL 124
GAUDÌ 128
LADY 140
DUB 152

SGABELLI

CLOE 041
LAKE 055
MANILA 068
LEAF 084
METHOD 098
DUKE 126
DIVA 142
DUB 156

TAVOLINI

PLAY 008
KOS 014
DOVER 036
LEAF 074
BERGEN 102
DIVA 134

LETTINI

BERGEN 114

PAVILLION SERVICE 160

Per una ricerca del prodotto attraverso le collezioni si può consultare l'indice a inizio volume.

For a product search by collection, you can consult the index at the beginning of the book.

Sede Central & Showroom:
Málaga

Tlf. 951 383 832
Pol. Ind. El Viso
Avd. Washington 32
29006 Málaga

Credits
Graphic design - StudioPANG
Printing - Grafiche Italprint Srl
Fotografie - Franco Lazzarin
e Michele Salucci / ImmaginAria

Thanks to
Ristorante Da Gigetto - Miane (TV)
Hotel Relais Villa Cornér della Regina - Cavasagra di Vedelago (TV)
Pasticceria La Fenice Bistrot - Lugana di Sirmione (BS)
Hotel Lugana Parco al Lago - Lugana di Sirmione (BS)
La Lugana Trattoria - Lugana di Sirmione (BS)
Il Tridente Hotel – Bibione (VE)

© Proprietà esclusiva di INOU. È vietata la riproduzione, anche parziale, del presente catalogo in qualsiasi formato senza preventiva autorizzazione.

© Exclusive property of INOU. Reproduction, even partial, of this catalog is forbidden in any format without prior permission.